FEU A LED

SERIE SLM

CURTIS

DESCRIPTION

Les feux de la série SLM sont des feux puissants grâce à leurs Led de très haute luminosité. Leur consommation est néanmoins très faible. Très compacts, ils sont synchronisables et de nombreux modes de fonctionnement peuvent être paramétrés par l'utilisateur.

APPLICATION

Feux conçus pour les applications véhicules, en feux arrières de balisage ou en feux de pénétration (calandre). Feux également destinés à toutes les applications industrielles grâce à leur faible encombrement et leur facilité de montage.

CARACTÉRISTIQUES

- Très faible épaisseur avec seulement 6.6mm.
- 3 modèles: 3,4 ou 6 Led de 3W.
- Technologie Led haute performance - Faible consommation et très longue durée de vie: supérieure à 30000 heures.
- Tension de 12 à 24Vcc.
- 26 modes de fonctionnement sélectionnables.
- Synchronisation des feux possible.
- Fixation par vis ou directement par adhésif double face 3M9448 au dos.
- Sortie câble 350mm.
- Indice de protection: IP67.
- Capot cristal, Led de couleur.
- Couleurs disponibles: Orange, Rouge, Bleu, Cristal et Vert.
- Température de fonctionnement: –30°C à +60°C.
- Poids: de 35 à 60g en fonction des modèles.

QUALITÉ

Homologué ECE R.10.

Homologué ECE R.65 en orange (jaune auto) et bleu.

RoHs.

CURTIS INSTRUMENTS, INC.
200 KISCO AVENUE
MT. KISCO, NY 10549
USA
TEL (914) 666-2971
FAX (914) 666-2188

CURTIS INSTRUMENTS SAS
ZI DE LA POINTE
20/22 RUE PIERRE GRANGE
94120 FONTENAY SOUS BOIS
FRANCE
TEL 33 (0)1 53 99 95 40
FAX 33 (0)1 53 99 95 69

www.curtisinst.fr

SERIE SLM

CARACTERISTIQUES TECHNIQUES

CODE PRODUIT	MODELE	PLAGE DE TENSION	COURANT EN A MAX 12V	24V
18497725-0010	SLM3 12/24 ORANGE	9-30Vcc	0.6	0.3
18497725-0011	SLM3 12/24 ROUGE	9-30Vcc	0.6	0.3
18497725-0012	SLM3 12/24 BLEU	9-30Vcc	0.6	0.3
18497725-0013	SLM3 12/24 CRISTAL	9-30Vcc	0.6	0.3
18497725-0014	SLM3 12/24 VERT	9-30Vcc	0.6	0.3
18497725-0015	SLM4 12/24 ORANGE	9-30Vcc	0.8	0.4
18497725-0016	SLM4 12/24 ROUGE	9-30Vcc	0.8	0.4
18497725-0017	SLM4 12/24 BLEU	9-30Vcc	0.8	0.4
18497725-0018	SLM4 12/24 CRISTAL	9-30Vcc	0.8	0.4
18497725-0019	SLM4 12/24 VERT	9-30Vcc	0.8	0.4
18497725-0020	SLM6 12/24 ORANGE	9-30Vcc	1	0.5
18497725-0021	SLM6 12/24 ROUGE	9-30Vcc	1	0.5
18497725-0022	SLM6 12/24 BLEU	9-30Vcc	1	0.5
18497725-0023	SLM6 12/24 CRISTAL	9-30Vcc	1	0.5
18497725-0024	SLM6 12/24 VERT	9-30Vcc	1	0.5

DIMENSIONS en mm

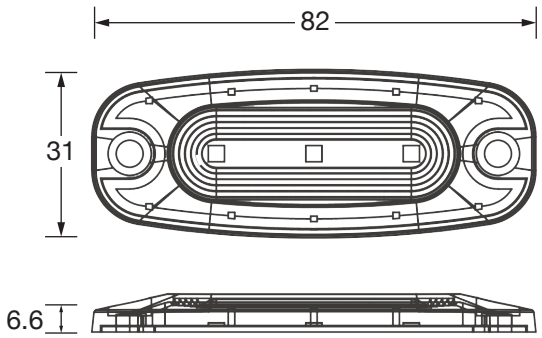

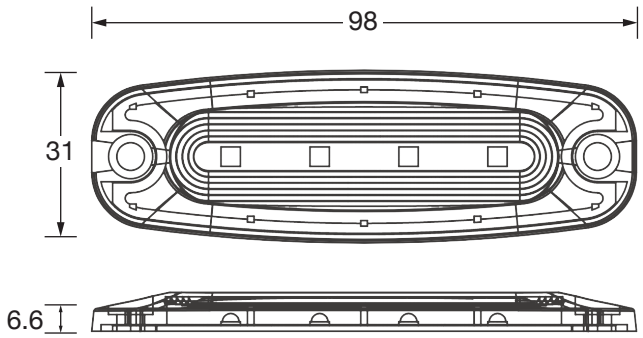

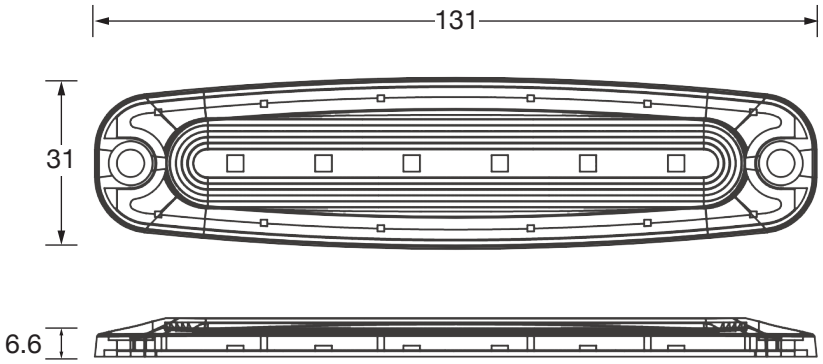

GARANTIE 2 ans date de livraison. Voir conditions de vente.

The Curtis Difference
You feel it when you drive it

CURTIS est une marque de Curtis Instruments, Inc. Caractéristiques sujettes à modifications en fonction des évolutions techniques. ©2018 Curtis Instruments, Inc. 50336F REV A 10/18