CURTIS

Instrumentação

Medidor de "combustível" de bateria

Modelo 906

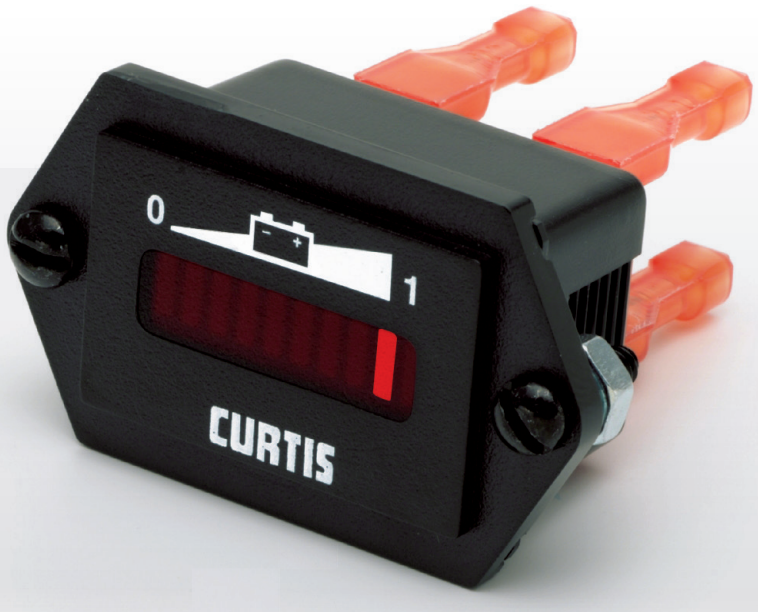

Modelo 906

Medidor de “combustível” de bateria

O Modelo Curtis 906 é um medidor de combustível da bateria de peça única, econômico e de fácil instalação. É um indicador totalmente em estado sólido que fornece um monitor confiável, preciso e de fácil leitura do estado da carga da bateria. O Modelo 906 está disponível em seis pacotes de montagem em painel e um módulo montado em uma placa de circuito impresso para aplicações customizadas para painel. Esse medidor de combustível da bateria apresenta tecnologia patenteada da Curtis e é ideal para carrinhos de golfe, equipamentos comerciais de limpeza, dispositivos auxiliares de mobilidade, bicicletas elétricas, motores marítimos elétricos, dispositivos médicos e equipamentos similares.

CARACTERÍSTICAS

- Todos os circuitos principais são integrados num único chip para longa durabilidade e confiabilidade.
- Um LED de 10 barras exibe o estado da carga sucessivamente, barra por barra, de cheio a vazio.
- Com 70 % de descarga, um LED piscante sinaliza um alerta de “reserva de energia”.
- Com 80 %, LEDs que piscam de forma alternada fornecem um alerta de status “vazio”.
- O Modelo 906 é compacto e facilmente instalado em recortes do painel de apenas 36,9 mm x 24,1 mm, sendo necessário apenas 35 mm de folga atrás do painel; ver dimensões dos vários estilos de caixa.
- Reconhece uma bateria carregada incorretamente.
- Mostrador de LED ativado por interruptor de chave (o estado da carga é monitorado enquanto o 906 estiver conectado à bateria).
- A memória permite que o medidor lembre o estado da carga quando a bateria estiver desconectada.
- Três métodos possíveis de reset:
  1. Reset de circuito aberto (OCR): Ao reconectar uma bateria, o medidor ressetará se medir 2,09 volts/célula ou mais alto (exemplo perfil "B”) (para unidades com opção de memória).
  2. Reset de alta tensão (HVR): O medidor deve medir >2,35 volts por célula por 6 minutos contínuos durante a carga (exemplo perfil “B”).
  3. Reset de rastreamento de carga (CTR): O mostrador rastreia o nível da carga durante o carregamento de oportunidade (exige que o medidor esteja conectado à bateria quando estiver carregando).

OPÇÕES

- A opção de Sinal de Saída faz com que a tensão no pino 3 caia de 5 volts para 0 volta com 80 % de descarga. Pode ser usado para sinalizar outro componente ou permitir desativar uma função especificada do veículo, garantindo contra condições abusivas de descarga profunda.
- Estão disponíveis modelos especiais e painéis customizados.

ESPECIFICAÇÕES

Tensões do sistema: 12 V, 24 V, 36 V, 48 V
Tensão de operação: +/–25% de tensão nominal
Temperatura de operação: –40 °C até +85 °C
Temperatura de armazenamento: –50 °C até +90°C
Choque e vibração: Atende à norma SAE J 1378

EMC (COMPATIBILIDADE ELETROMAGNÉTICA)

Emissões

Emissões irradiadas e conduzidas EN 61000-6-4

Imunidade

Projeto de acordo com: EN 61000-6-2
ESD: EN 61000-4-2
Imunidade RF: EN 61000-4-3

Aprovações regulamentares

UL: Reconhecimento do UL segundo UL 583
CE: O produto está em conformidade com os requisitos das normas EMC e diretiva RoHS 2015/863/EU (RoHS 3). Este produto está excluído dos testes de EMC da CE e só pode ser vendido a OEMs que estiverem concluindo testes de EMC a nível de máquina para certificação CE.

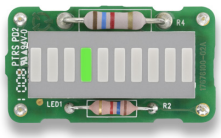

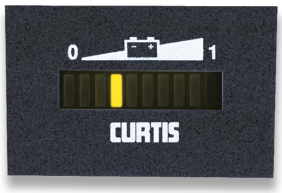

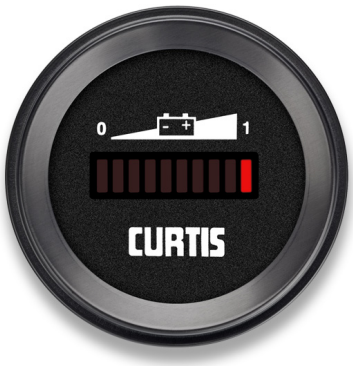

Modelo 906

Medidor de “combustível” de bateria

DIMENSÕES mm

Caixa de estilo T

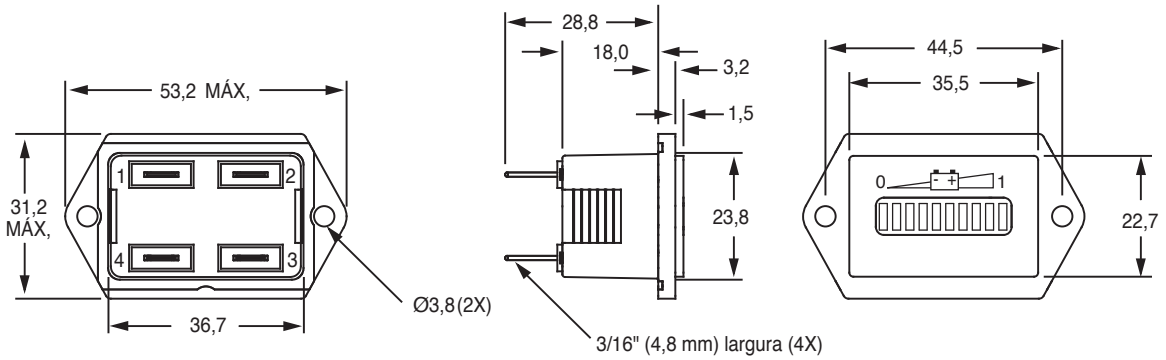

Caixa de estilo D

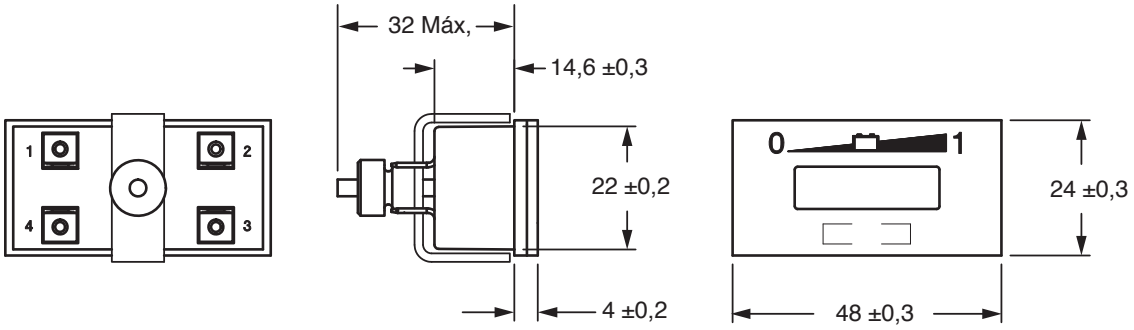

Caixa de estilo N

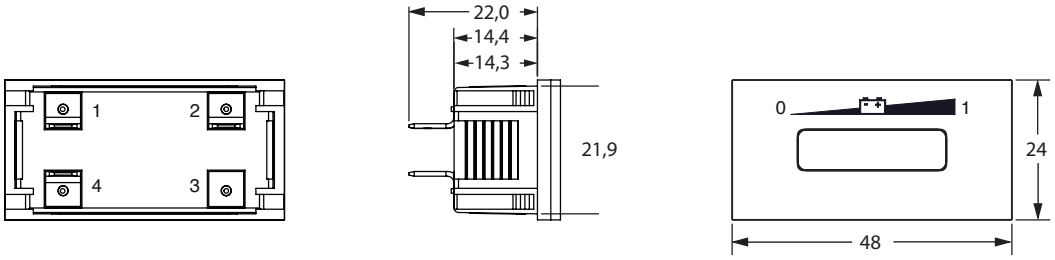

Caixa de estilo Y

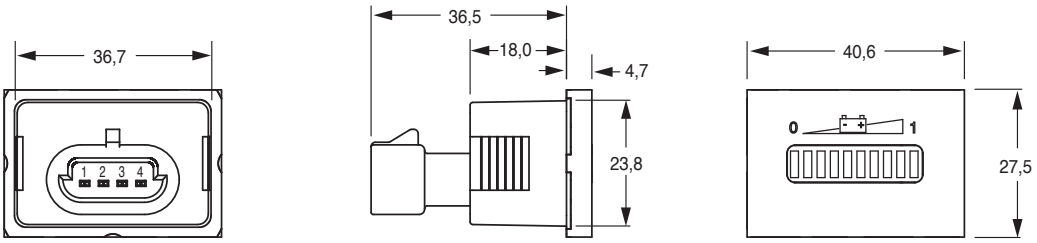

OBSERVAÇÃO: Equivalente ao conector Delphi-Packard P/N 15336035 de 4 pinos

Modelo 906

Medidor de “combustível” de bateria

DIMENSÕES mm continuação

Caixa de estilo Z

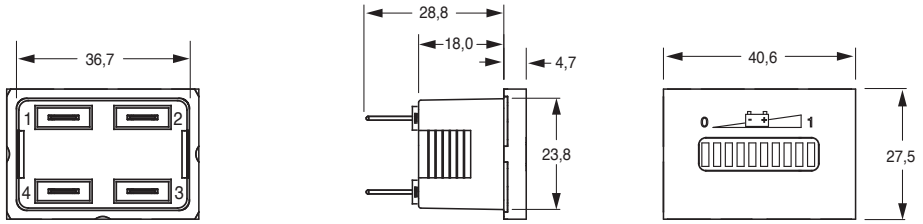

OBSERVAÇÃO: terminais chatos de 1/4" de conexão rápida.

Módulo P

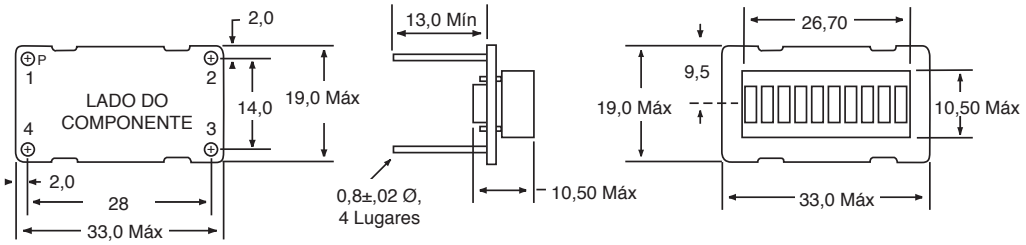

Caixa de estilo R

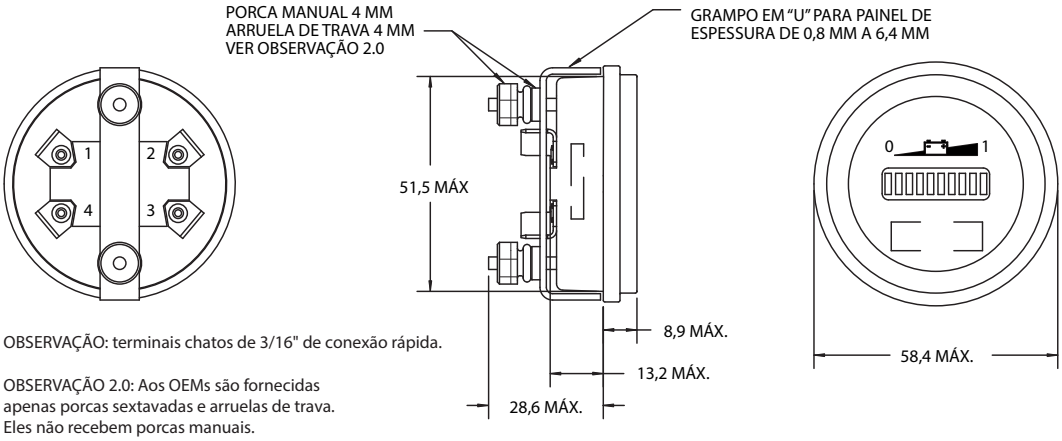

OBSERVAÇÃO: terminais chatos de 3/16" de conexão rápida.

OBSERVAÇÃO 2.0: Aos OEMs são fornecidas apenas porcas sextavadas e arruelas de trava. Eles não recebem porcas manuais.

Pino	Função
PINO 1	B+
PINO 2	B–
PINO 3	Sinal de saída + ou nenhuma opção
PINO 4	Comutador de chave +

Modelo 906

Medidor de “combustível” de bateria

CODIFICAÇÃO DO NÚMERO DE MODELO

Determine o número do seu modelo selecionando o atributo correto para cada item das tabelas fornecidas. Escolha a letra apropriada que corresponde à especificação apropriada. Insira o código sequencialmente conforme o exemplo abaixo.

		❶ Estilo de caixa		❸ Reset		❺ Saída		❼ Grafismo
Exemplo	Modelo 906	D	24	M	C	D	A	O
			Tensão ❷		Descarga ❹		Opções especiais ❻	

❶ ESTILOS DE CAIXA

D	Caixa DIN — retangular
F	Bisel sextavado com terminais chatos de 1/4” (enGage I)
J	Bisel sextavado com conector Packard (enGage I)
N	Caixa DIN –retangular, encaixe por pressão
P	Montagem de pino (módulo)
R	Bisel e caixa redondos de 52 mm (mesmo que o 700Q))
T	Bisel sextavado com terminais chatos de 3/16” (enGage I)
TX	Bisel sextavado com terminais chatos de 3/16” (caixa T antiga)
Y	Bisel retangular com conector Packard (enGage I)
Z	Bisel retangular com terminais chatos de 1/4” (enGage I)

❷ OPÇÕES DE TENSÃO

12
24
36
48

❸ OPÇÕES DE PERFIS DE RESET

Perfil com opção de memória	Perfil sem opção de memória	Volts por célula			
		OCR	HVR	CTR Cheio	CTR Vazio
K		1,928	2,167	2,167	2,10
	J	N/A	2,167		
Y		2,083	2,167	2,167	2,10
N		1,980	2,230	2,230	2,10
	E	N/A	2,230		
T		2,028	2,280	2,28	2,10
	L	N/A	2,280		
D		2,060	2,320	2,32	2,10
	P	N/A	2,320		
B		2,090	2,350	2,35	2,10
	H	N/A	2,350		
C		2,135	2,400	2,400	2,10
	M	N/A	2,400		
	F	N/A	2,416		

Modelo 906

Medidor de "combustível" de bateria

CODIFICAÇÃO DO NÚMERO DE MODELO continuação

		❶ Estilo de caixa	Tensão ❷	❸ Reset	Descarga ❹	❺ Saída	Opções especiais ❻	❼ Grafismo
Exemplo	Modelo 906	D	24	M	C	D	A	O

❹ OPÇÕES DE PERFIS DE DESCARGA

Código de letra	Volts por célula	
	Cheio	Vazio
G	1,97	1,75
H	1,97	1,70
J	1,97	1,63
K	2,01	1,65
L	2,10	1,92
M	2,00	1,83
N	2,04	1,73
P	2,08	1,98
Q	2,10	1,88
R	2,02	1,90
S	2,08	1,85
T	2,03	1,90
V	1,98	1,85
W	2,02	1,85
X	1,95	1,75
Y	2,00	1,90

❺ OPÇÕES DE SAÍDA

Código de letra	Sinal
A	Nenhuma opção
B*	Opções tanto de saída quanto de memória
C*	Opções tanto de saída quanto de memória e reset CTR em vez de HVR
D	Somente opção de saída
M	Somente opção de memória

* opção é somente para versões micro

❻ OPÇÕES ESPECIAIS

Código de letra	Opções
A	Array de LED vermelho
G	Array de LED tricolor

❼ OPÇÕES DE GRAFISMO

Código de letra	Opções
O	Curtis
N	Nenhum logotipo

Observação: Este medidor não se destina a medir o estado da carga de baterias sujeitas a períodos prolongados de inatividade, já que ele não leva em conta efeitos de autodescarga. Consulte a fábrica quanto a detalhes.

GARANTIA Dois anos de garantia limitada a partir da data da entrega.

The Curtis Difference
You feel it when you drive it

CURTIS é marca registrada da Curtis Instruments, Inc. | Especificações sujeitas a alterações sem aviso. | ©2020 Curtis Instruments, Inc. | 50020PO Rev E 9/20